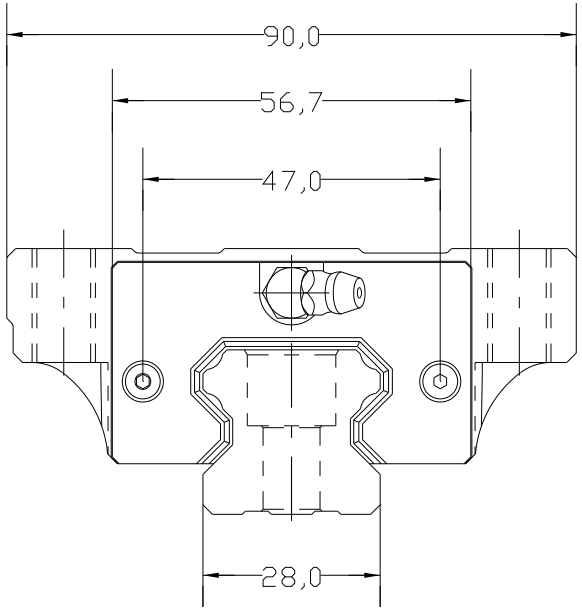

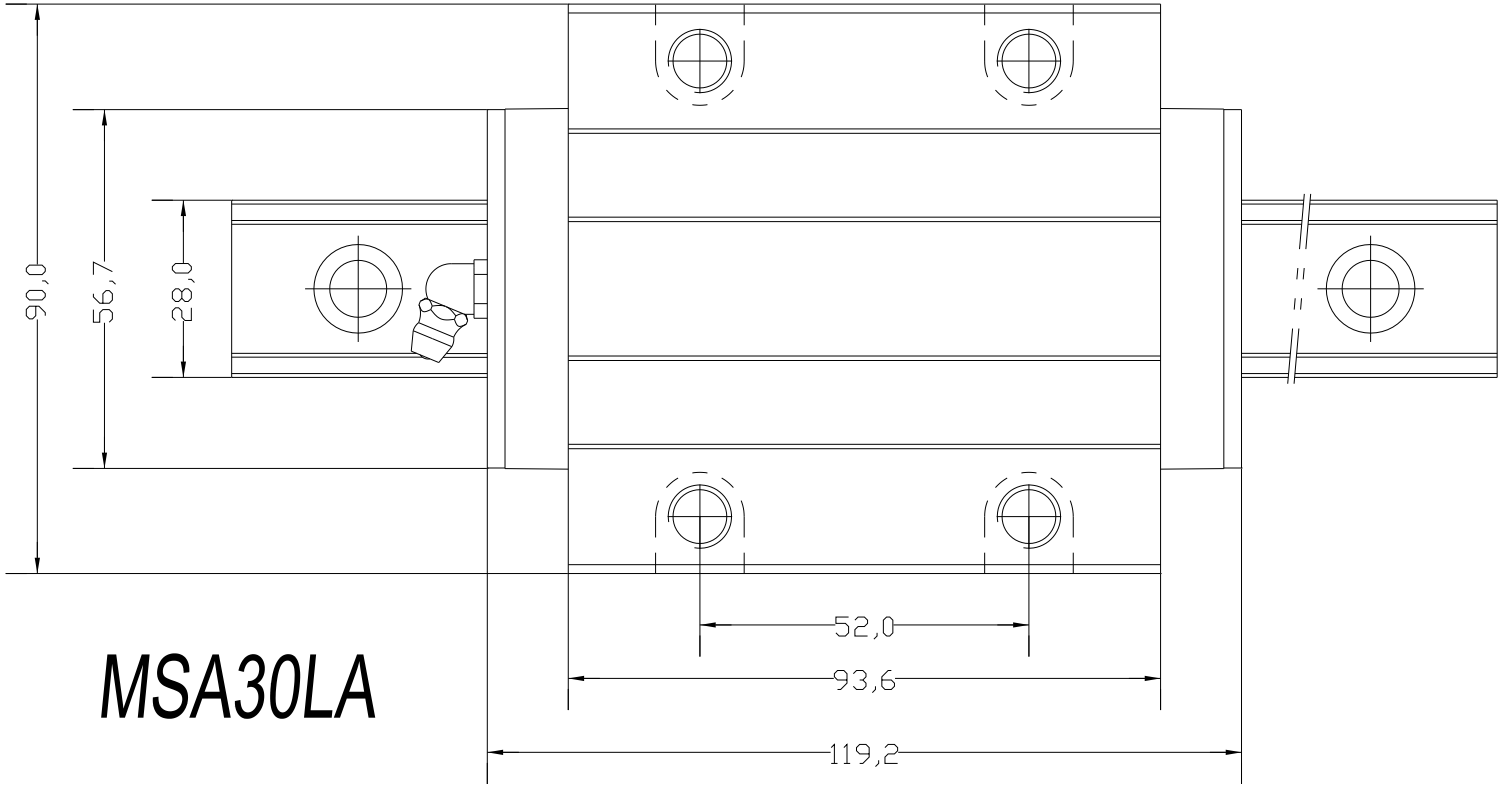
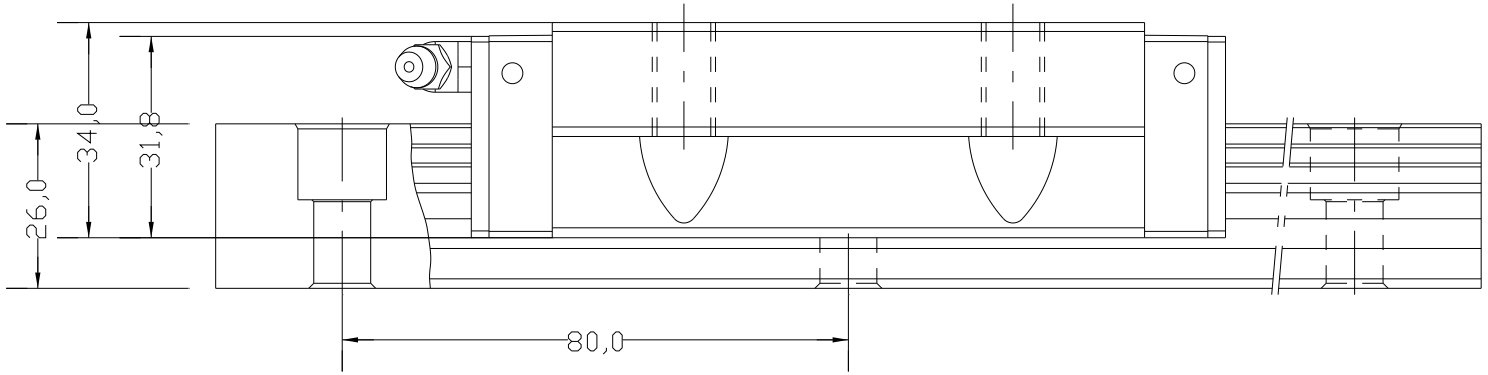
MSA30LA